SOUNDING COCKS PN 4 360° TURNING LEVER

İSKANDİL VANASI PN 4 360° DÖNER KOLLU

VİVD-10

FULL BORE-THREADED
DÜZ GEÇİŞLİ-DİŞLİ
Pressure Rate / *Basınç Aralığı*: PN 2,5
DIN 86 120
Size Range / *Ölçü Aralığı*: DN32-DN65(11/4" - 21/2")
DIN 259 / ISO / R 228

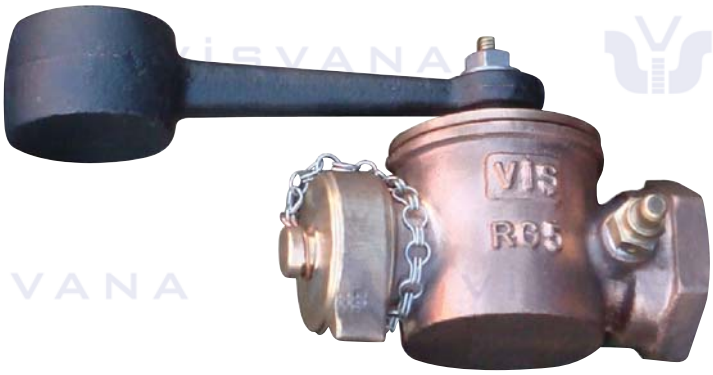

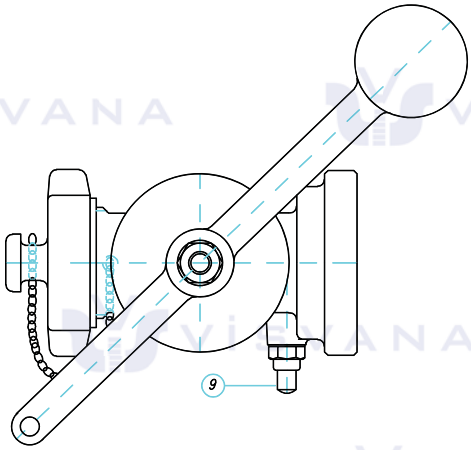

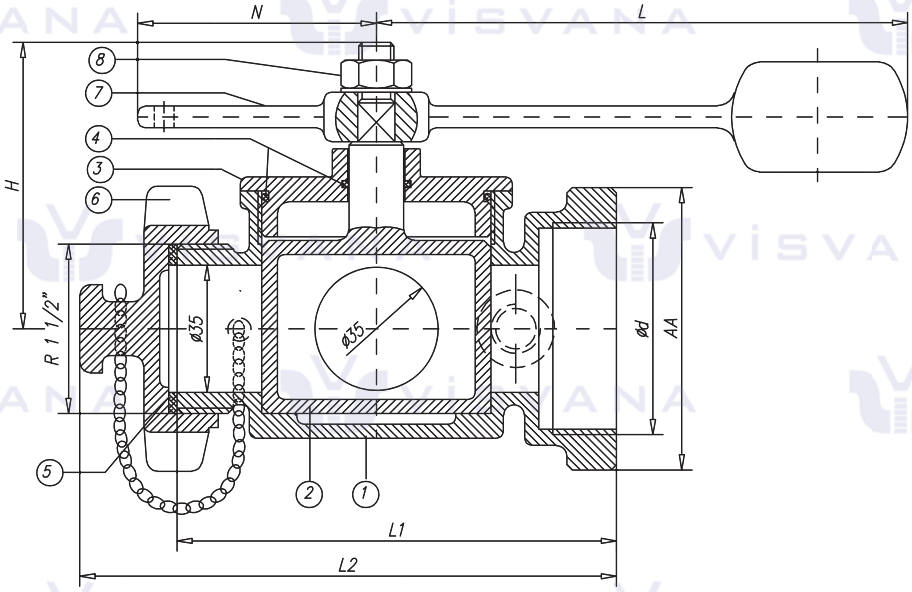

NO	*PART NAME*	PARÇA ADI	*MATERIAL* / MALZEME
1	*Body*	Gövde	CC491K(Rg-5 Bronze)
2	*Cock*	Klape	CC491K(Rg-5 Bronze)
3	*Bonnet*	Kapak	CC491K(Rg-5 Bronze)
4	*O-Ring*	O-Ring	NBR
5	*Gasket*	Conta	NBR
6	*Dust & Cap*	Kep	CC491K(Rg-5 Bronze)
7	*Handlever*	Kol	GG-25
8	*Nut*	Somun	8,8
9	*Test Valve*	Test Valfi	CW453K(CuSn8)

Nominal Diameter / Anma Çapı	DN	32	40	50	65
Valve Dimensions / Vana Boyutları DIN 86 120 Threaded Dimensions DIN 259 / ISO R 228	L1	120	125		130
	L2	135	140		145
	H	85			
	Ød	1 1/4"	1 1/2"	2"	2 1/2"
	AA	55		70	85
	L	180			
	N	95			
Weight / Ağırlık	kg	3,5	4	4,5	5

8